ՄԻԱՁՈՒՅԼ ՊԱՐԶՈՒՆԱԿ Պ-10 Մ1:50

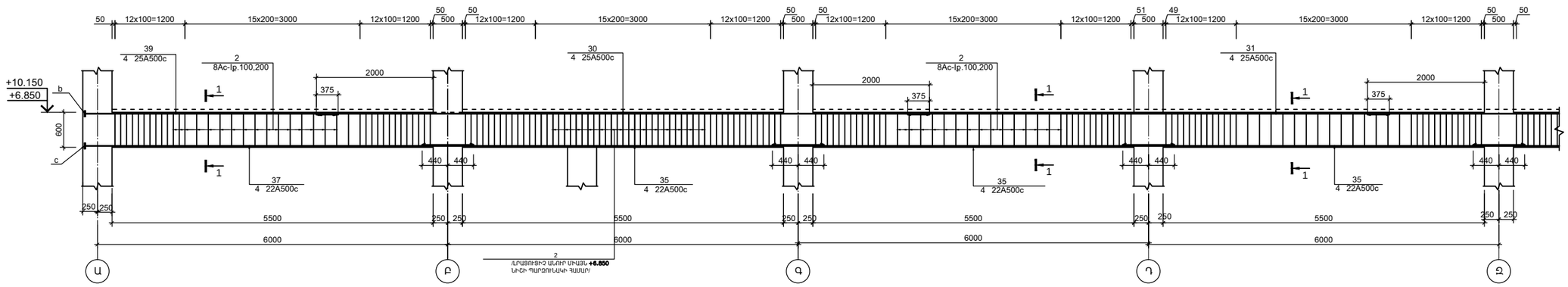

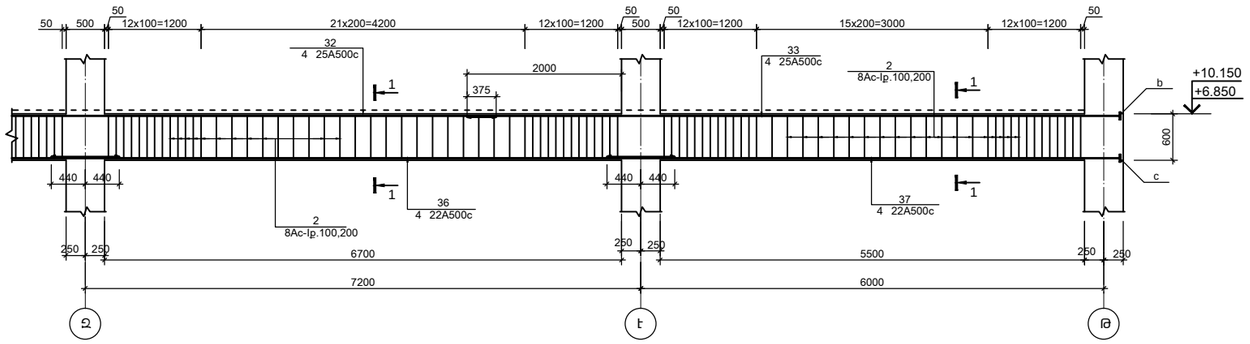

1-1 Մ1:20

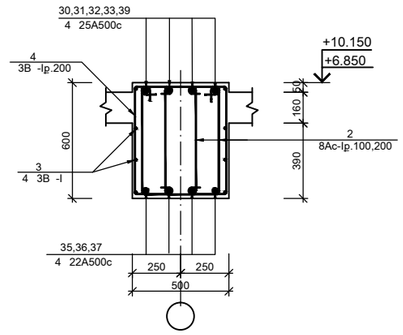

ԼՐԱՑՈՒՑԻՉ ԱՆՈՒՐ ՊԱՐԶՈՒՆԱԿ Պ-10-Ի ՀԱՄԱՐ / ԴԻՐՔ 2/ – Φ8 Ac-I --- 0.72x30=21,6

ՏՆՕՐԵՆ	Մ.ՀՈՒՍՆՅԱՆ		Ք.ԿԱՊԱՆ ԹԻՎ 7 ԴՊՐՈՑԻ ԿԱՌՈՒՑՈՒՄ /ՏԵՂԱԿԱՊՈՒՄ/			
ՆԳՁ	Մ.ՀՈՒՍՆՅԱՆ					
ՆԱԽԱԳԾԵՑ	Ա.ԽԱՍՏՅԱՆ		ԿՈՆՍՏՐՈՒԿՑԻՈՆԱԿԱՆ ՄԱՍ / I ՄԱՍՆԱՇԵՆՔ/	ՓՈՒԼ	ԹԵՐԹ	ԹԵՐԹԵՐ
ՍՏՈՒԳԵՑ	Ն.ՍՏԵՓԱՆՅԱՆ			ԱՆ	Կ-29	117
			ՄԻԱՁՈՒՅԼ ՊԱՐԶՈՒՆԱԿՆԵՐ Պ-10 ԿՏՐՎԱԾՔ 1-1	«ՄԱՌԱ ԵՎ ԴՈՒՍՏՐԵՐ» ՍՊԸ		